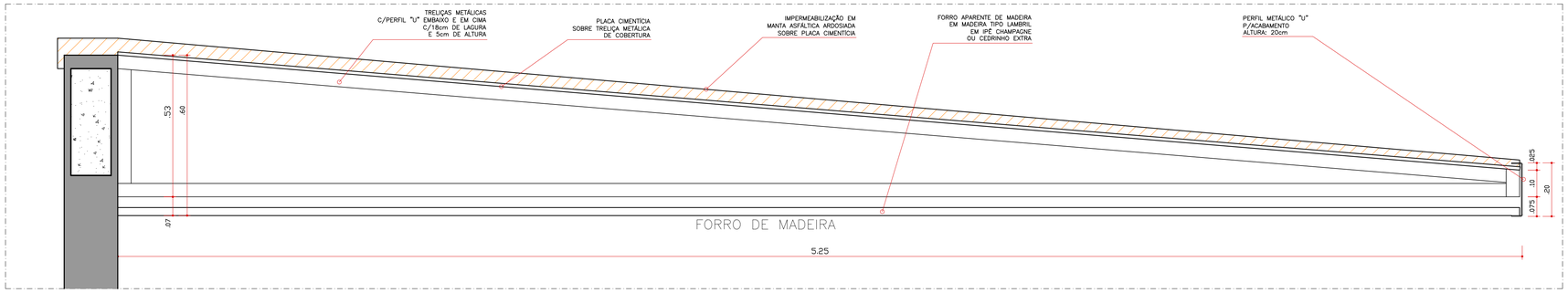

DET.BEIRAL - 5,25m
ESC. 1: 10

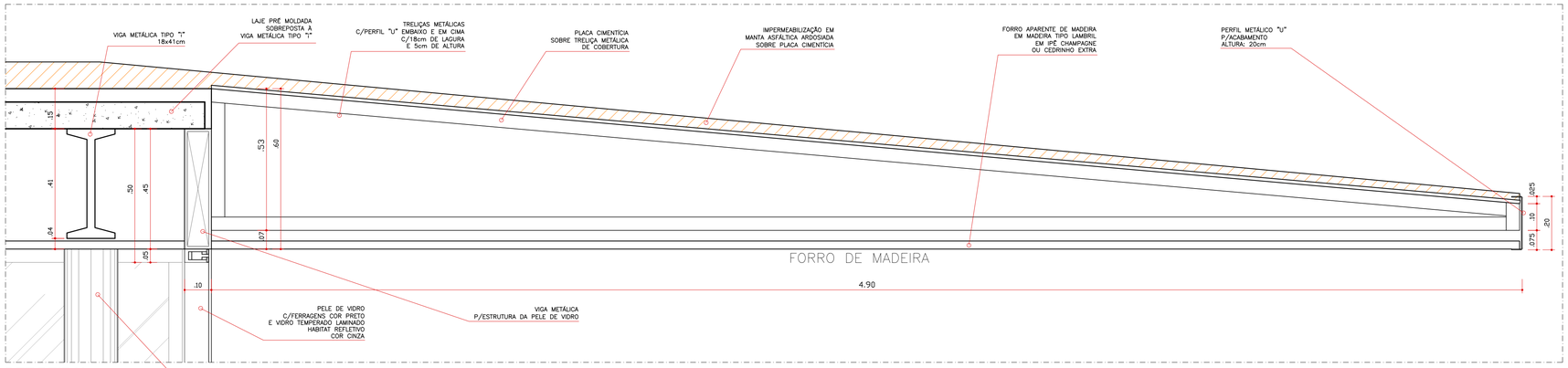

DET.BEIRAL - 4,90m
ESC. 1: 10

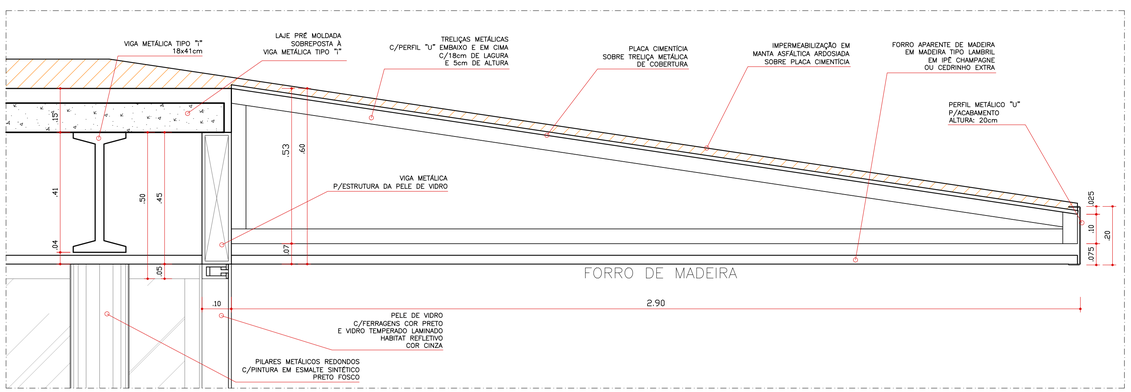

DET.BEIRAL - 2,90m
ESC. 1: 10

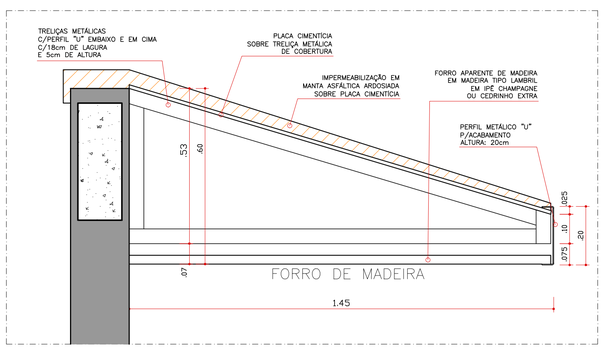

DET.BEIRAL - 1,45m
ESC. 1: 10

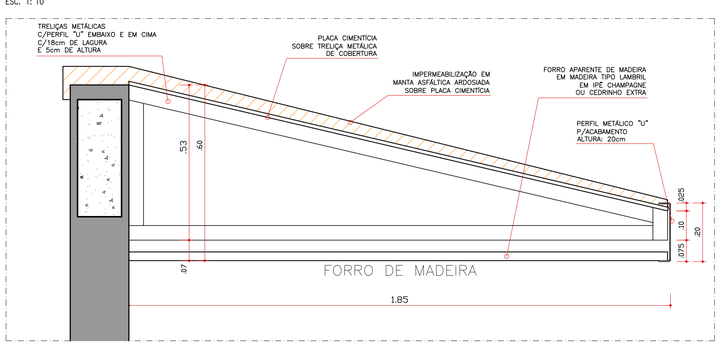

DET.BEIRAL - 1,85m
ESC. 1: 10

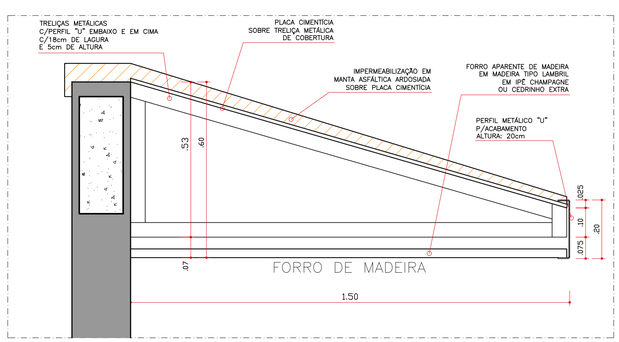

DET.BEIRAL - 1,50m
ESC. 1: 10

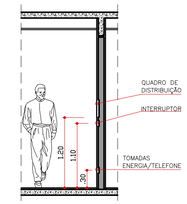

DET. ALTURAS
ESC. 1:50

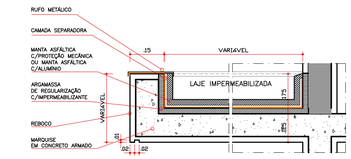

DETALHE LAJES IMPERMEABILIZADAS
ESC. 1: 10

OBSERVAÇÕES:
1– MANTA ASFÁLTICA C/PROTEÇÃO MECÂNICA
A CAMADA SEPARADORA É COLOCADA ENTRE A MANTA E A PROTEÇÃO MECÂNICA.
PODE SER DE FILME DE POLIETILENO, FILME DE POLIPROPILENO OU PAPEL KRAFT.

2– MANTA ASFÁLTICA C/ALUMÍNIO
NÃO TERÁ PROTEÇÃO MECÂNICA

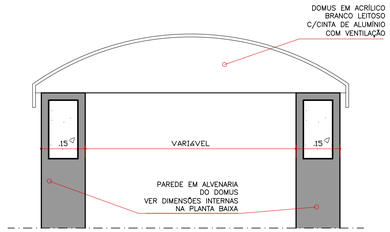

DET. DOMUS
ESC. 1: 10

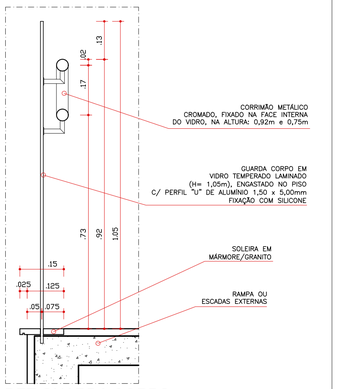

DET.GUARDA CORPO
ESC. 1: 10

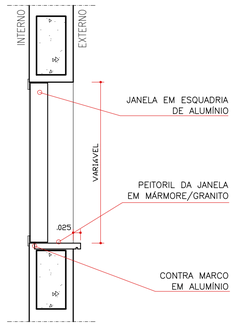

DET. MOLDURAS JANELAS
ESC. 1: 10
ESQUADRIA DE ALUMÍNIO

PROJETO ARQUITETÔNICO

FOLHA: 7

RRT/ART DE PROJETO:
RRT/ART DE EXECUÇÃO:

CONFIGURAÇÃO PARA PLOTAGEM: ☐ MODELO PMCG ☒ ARQUIVO ANEXO

TITULO: APROVAÇÃO DE PROJETO COM ALVARÁ
ATIVIDADE/USO: PÚBLICO

CONTEÚDO: DETALHES

QUADRO DE ÁREAS (M2) :

ÁREA TOTAL CONSTRUÍDA: 343,41m2

PROPRIETÁRIO:
ASSEMBLÉIA LEGISLATIVA DO ESTADO DE MATO GROSSO DO SUL

LOCAL:
AVENIDA DESEMBARGADOR JOSÉ NUNES DA CUNHA, S/N, PARQUE DOS PODERES, BAIRRO JARDIM VERANEIO, CAMPO GRANDE – MS, 79031–901

ESCALA:	DATA:	DESENHO:	PROCESSO:
INDICADA	JULHO/2023	FELIPE AZAMBUJA	.

PROPRIETÁRIOS:

ASSEMBLÉIA LEGISLATIVA DO ESTADO DE MATO GROSSO DO SUL
CNPJ:

AUTOR DO PROJETO ARQUITETÔNICO

RESP. TÉCNICO PELA EXECUÇÃO DA OBRA

DELMONDES ARQUITETURA E INTERIORES S/S LTDA–EPP -
CNPJ 10.727.711/0001–16 CAU 11761–7 -
REPRESENTANTE LEGAL: -
PAULO HENRIQUE MELLO DELMONDES -
ARQUITETO CAU A23047–2 -

OBS.: CONCEPÇÃO DO PRESENTE PROJETO PROTEGIDA POR LEI , A CÓPIA OU APLICAÇÃO DO MESMO, SEM AUTORIZAÇÃO ESPECÍFICA SUJEITA AS SANÇÕES LEGAIS.

DELMONDES ARQUITETURA & INTERIORES

DELMONDES ARQUITETURA & INTERIORES